No _____

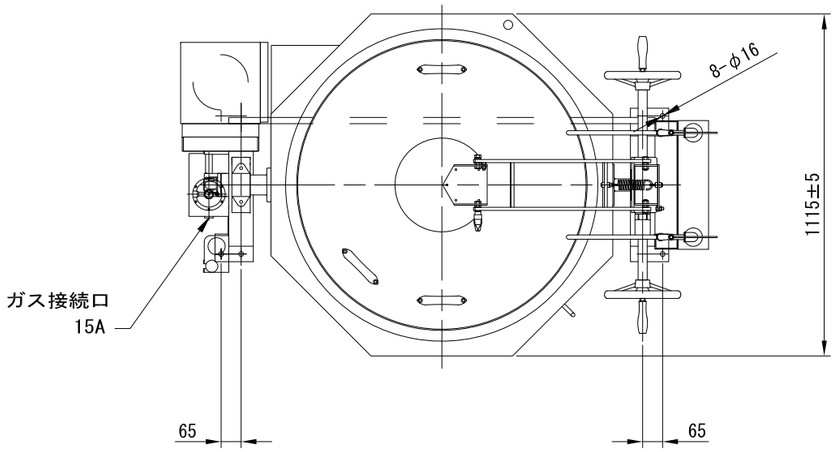

尺度　1/4

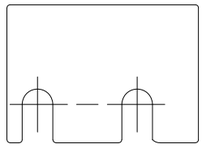

t1.5調整板
12枚付属

※排気に関するお願い
排気筒の排気熱が、フード内のグリスフィルター、排気口、温度センサー、照明等と干渉しない様に、設置位置については十分な確認をお願い致します。特に排気筒の延長上とその付近は高温になるため、グリスフィルター、排気口、温度センサー、照明等の設置をしないようにお願い致します。

オプション：排気トップ（脱着式：排気拡散板）

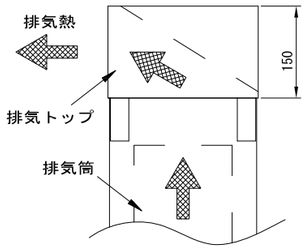

排気トップは排気の方向を横に向けて排気熱を拡散させます。
排気トップを差込む方向により前後左右の一方向に排気します。

仕様 高効率低輻射仕様
内釜鋳鉄、ガバナー
蓋中折れ、蓋右開き、蓋取っ手3個
センタードロー式 マグネット仕様（排水栓保管金具付）
排気筒左、両面ハンドル
八角エプロンガード
脚高さ535mm（標準より+15mm）
給水給湯カラン（ボックスタイプ）

満水量：178リットル
ガス消費量 LPG ： 46.5kW（3.33kg/h）
CG ： 46.5kW（40,000kcal/h）
ガス接続 ： 15A
安全装置 ： サーモカップル（パイロット立消安全装置）
： 異常過熱防止装置付き
： 釜安全固定装置
点火方式 ： 圧電式自動点火

符号	品　名	材　質	個数	備　考
1	外　釜	SUS	1	
2	中　釜	SUS	1	
3	内　釜	FC	1	
4	ガスコック	C3771BE	2	
5	排水バルブ	――――	1	40A
6	バーナー	FC-150	1	塗装
7	蓋	SUS	1	
8	ハンドル握り	樹脂	2	
9	釜回転ハンドル	FC	2	クロムメッキ
10	排水開閉レバー	SUS	1	
11	釜安全固定装置	樹脂	1	
12	ギヤーボックス	FC他	1	塗装
13	排気筒	SUS	1	
14	ガバナー	ADC-12	1	
15	回転グランド	ADC他	1	
16	回転グランドカバー	SUS	1	
17	八角エプロンガード	SUS	1	
18	給水給湯カラン	――――	各1	15A

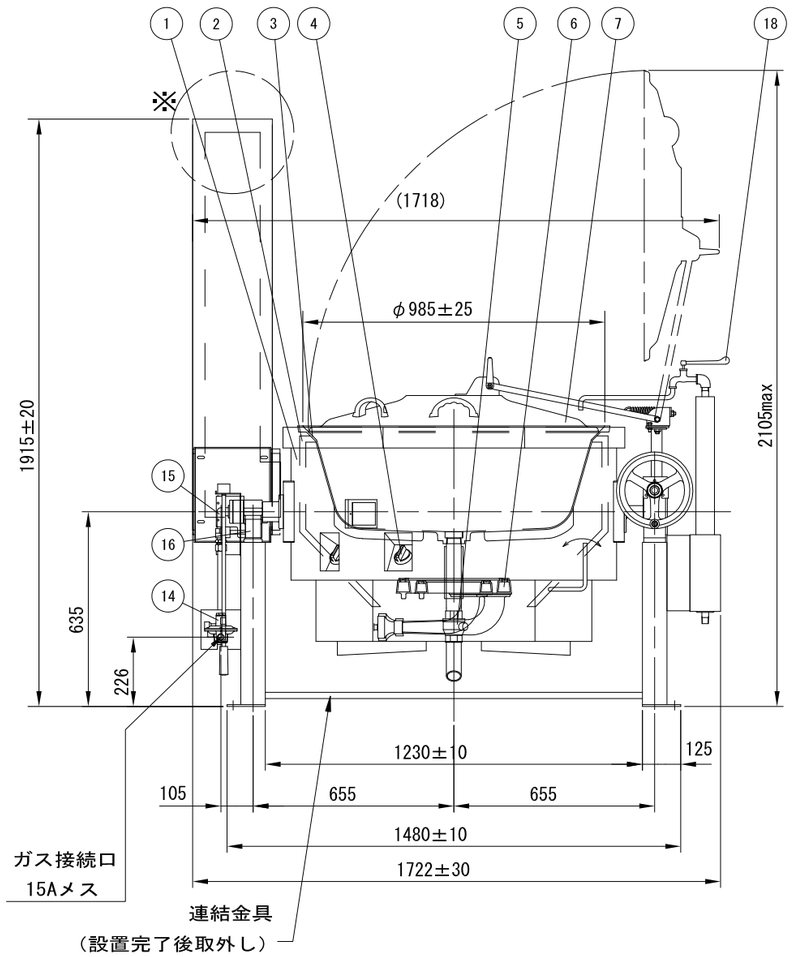

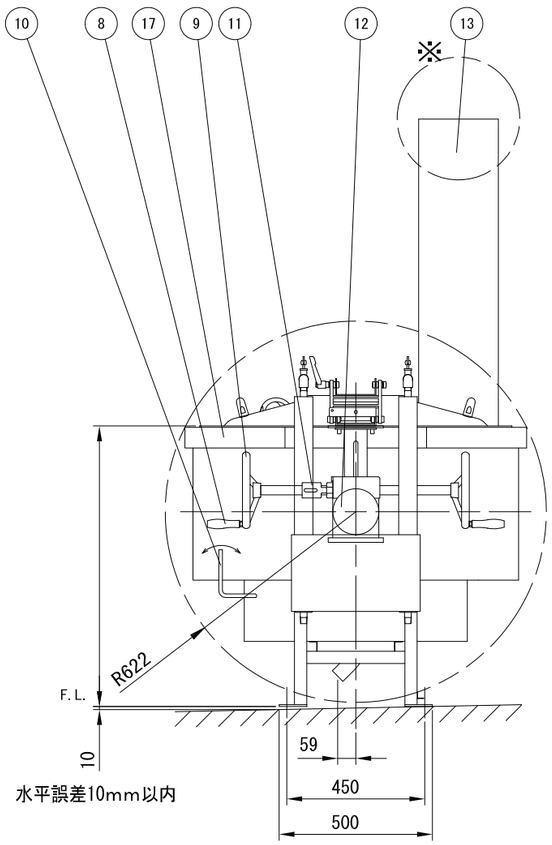

注1. 釜設置面は、必ず水平に施工すること、前後誤差10mm以内のこと。
（調整板t1.5×12枚を付属しますので、高さを調整してください。）
注2. チャンネル脚上面にて、釜が水平に設置されていることを確認すること。
注3. 釜を傾けた状態（排気筒接合部がずれた状態）で燃焼すると、不完全燃焼を起こすことがありますので、燃焼時は必ず釜水平状態にて行なってください。
注4. 連結金具は、設置完了後取外してください。

*品質向上の為、予告なく仕様の変更を行う場合があります。　単位：mm

台　数	台

那覇市古蔵学校給食センター	株式会社AIHO	検　図	製　図	年.月.日	縮　尺	名　称	製品コード	図　番
				2025.05	1:20	OH2-180DA-FC ガス煮炊釜		FF-0780（OH2-180）

A3