No _____

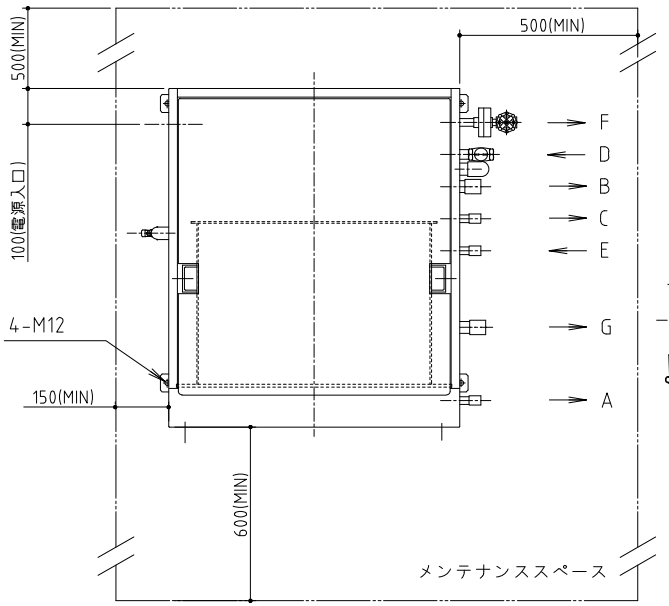

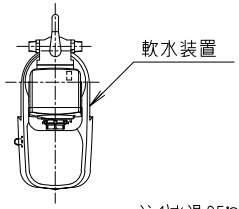

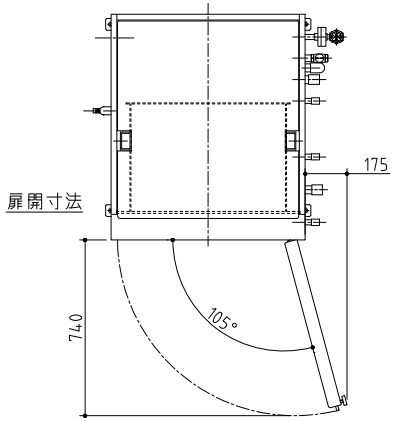

処理能力	kg/バッチ	35(比熱 0.8)
冷却温度	℃	90℃→10℃(約20分)
冷却槽寸法	mm	W650×D550×H380
製品質量	kg	440
運転時質量	kg	490
収納	二段仕様 (一段当りの有効高さ 160mm)	
軟水装置(付属品)		MS-5

	記号	名称	末端形状	口径	材質
接続配管	A	液受け排水口	ソケット止メ	15A	SUS304
	B	熱交換器排水口	ソケット止メ	25A	SUS304
	C	真空ポンプ排水口	ソケット止メ	15A	SUS304
	D	給 水 口	ストレーナ止メ	20A	BC
	E	軟水給水口	ソケット止メ	15A	SUS304
	F	蒸気発生器ブロー	玉形弁止メ	15A	SCS13
	G	缶底排水口	ソケット止メ	25A	SUS304

注 1)水温25℃以下の給水を一定供給してください。
供給できない場合は、性能が十分発揮できないおそれがあります。
2)配置に当たっては、詳細をフローシートにて確認してください。
3)冷却時間は、徐冷、徐圧を含まない時間です。
4)H(空気取込口)末端は防虫フィルタ 止めとなっており、
排水設備への接続は不要です。
5)装置背面のメンテナンススペースを確保できない場合は、
装置左側のメンテナンススペースを500mm以上確保してください。

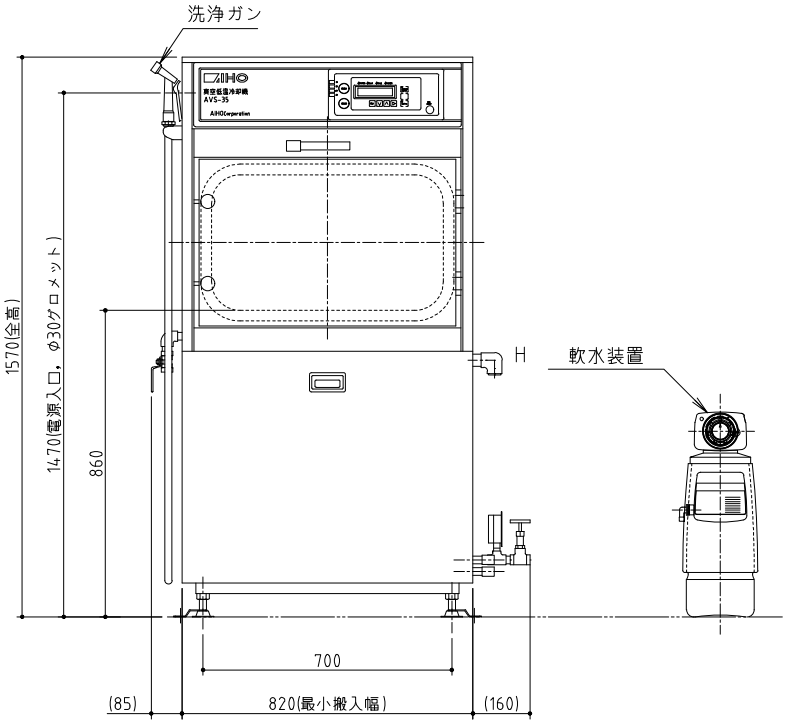

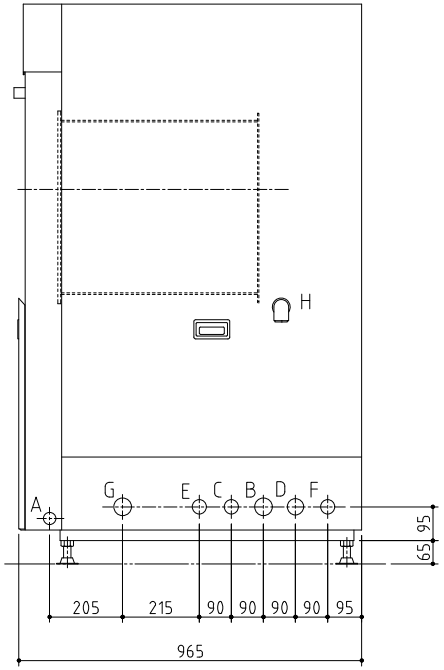

<設備工事詳細(機器工事には含みません)>

1．1次側電源は200V3相となります。
必要な設備電力は、8.75kWとなります。
漏電遮断器(過電流保護装置付き)容量は30Aとしてください。
電源線径は、IV線：8.0mm^2 以上、CV線：5.5mm^2 以上で施工ください。
2.給水圧力は0.15～0.40MPa(通水時)、給水量は28L/min以上必要です。
3.各配管は集合配管にしないでください。
排水配管は下り勾配をつけ、背圧がかからないよう施工してください。
排水配管はしっかりと固定してください。
※熱交換器排水配管は熱水が流れる場合がありますので、
鋼管又は耐熱塩ビ管を使用してください。
※蒸気発生器ブロー配管は高温水が流れる可能性があるため、鋼管の使用を推奨します。
塩ビ配管を使用する場合は、ブロー水温度が下がってから無圧ブローを行ってください。
4．使用環境は、下記設置条件としてください。
周囲温度：0～40℃(凍結しないこと)
相対湿度：20～85%RH(結露しないこと)
5.図面記載のメンテナンススペースを設けてください。
6.据付施工は、PL法に基づく弊社据付注意書に従ってください。

台数	台

記事		検図	製図	年.月.日	縮尺	名称	製品コード	図番
製品改良のため、許可なく仕様変更することがあります。	株式会社AIHO			2024/04	1:15	AVS-35AB 真空低温冷却機		AVS-35AB

A3